MAYTONI
DECORATIVE LIGHTING

Инструкция

TR084-1-15W4K-W

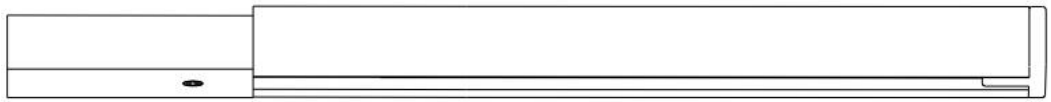

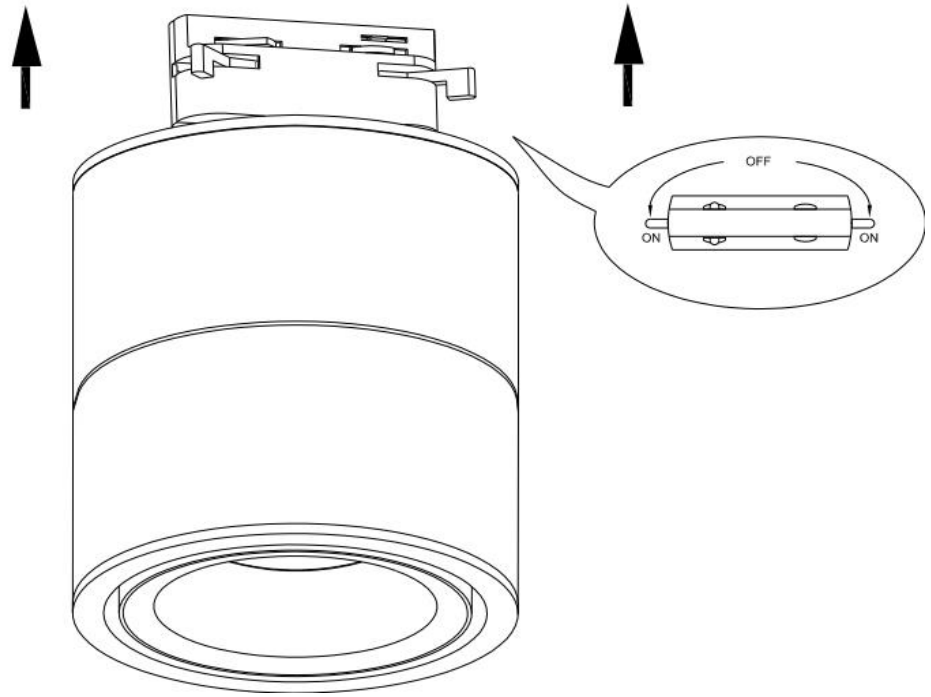

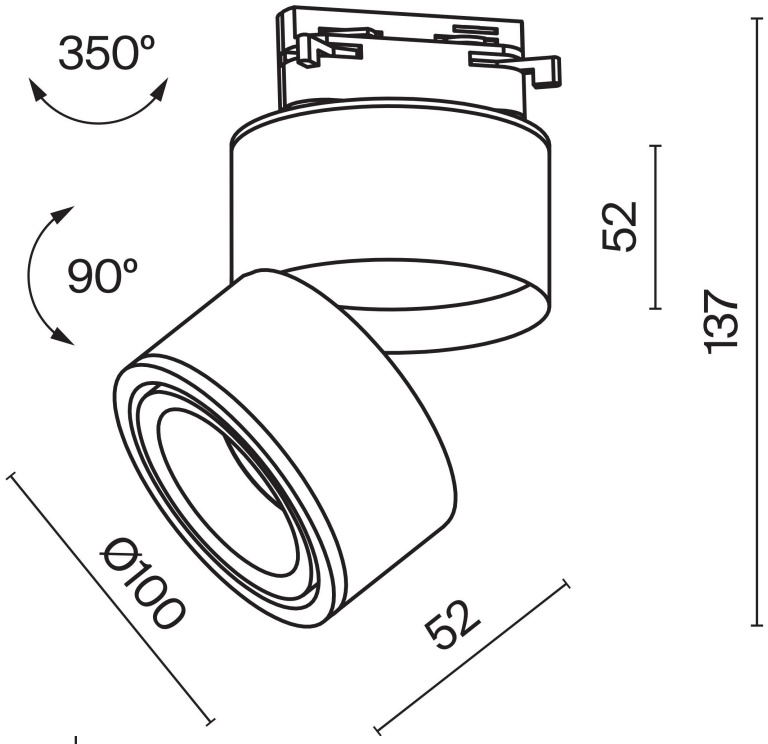

LED

MAX 15W
1 120 Lumen

Модель: TR084-1-15W4K-W
Коллекция: Single phase track
Yin
Трековый светильник