FREYA
TRADITION OF QUALITY

Инструкция
FR5189PL-09BS

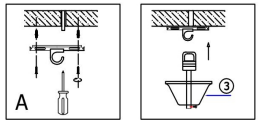

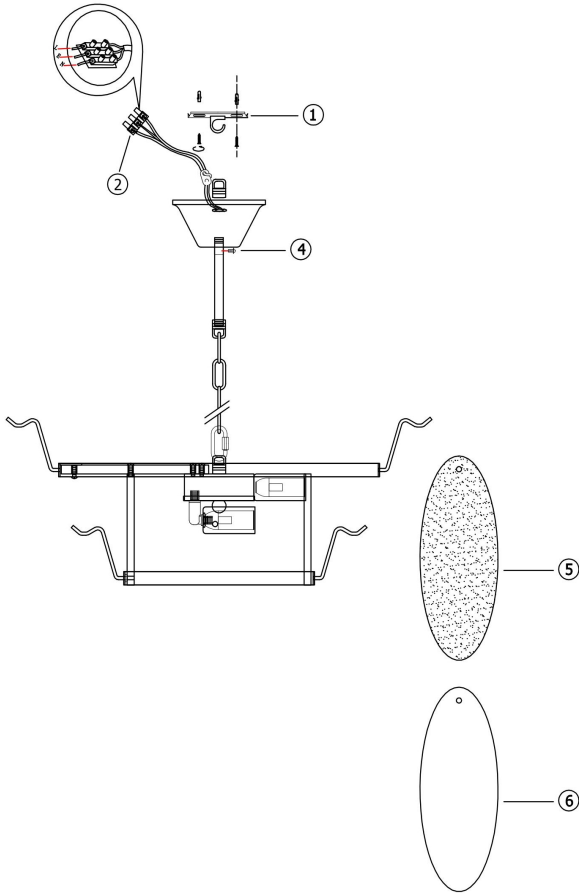

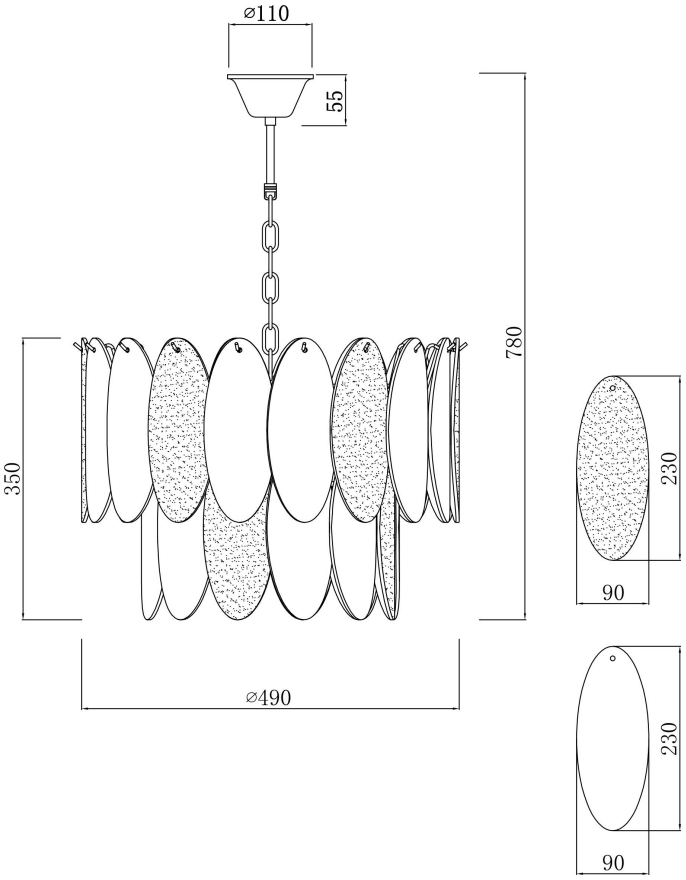

9xE14 40W

Модель: FR5189PL-09BS
Коллекция: Modern
Серия: Demure
Подвесной светильник