MAYTONI
DECORATIVE LIGHTING

Инструкция

C056CL-L5W4K-W-BS

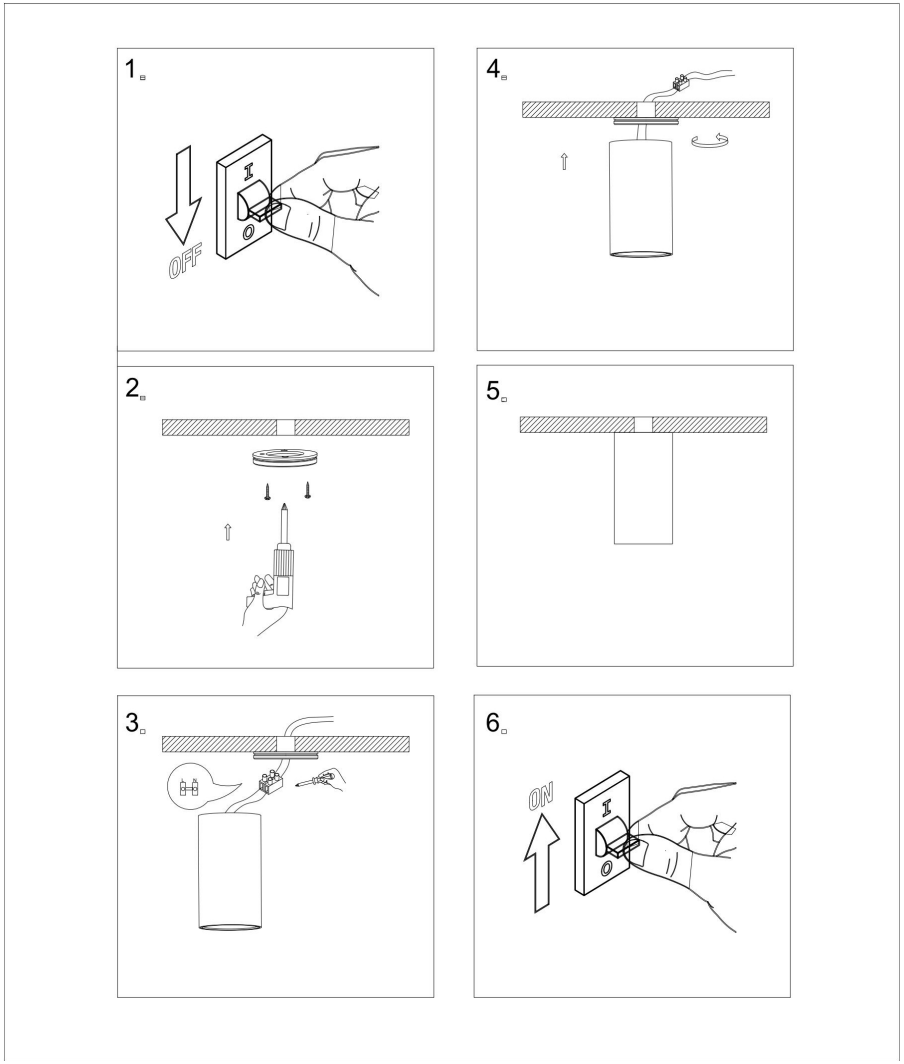

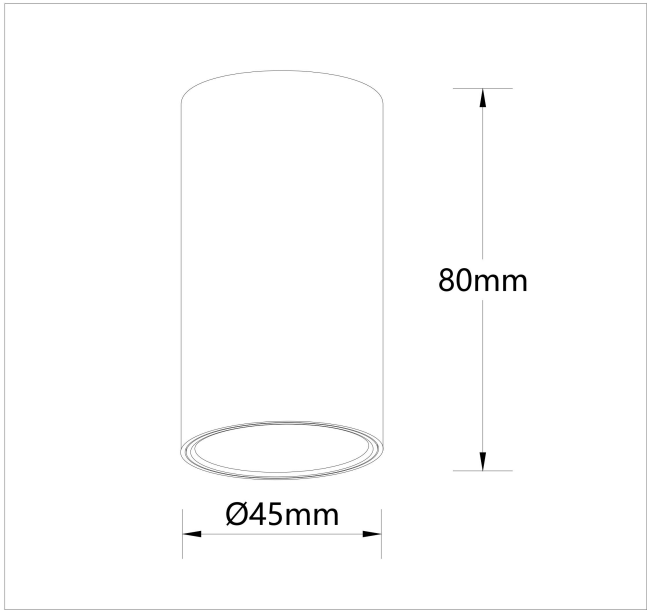

LED

MAX 5W
560 Lumen

Модель: C056CL-L5W4K-W-BS
Коллекция: Потолочные
Серия: Фокус
Потолочный светильник