MAYTONI
DECORATIVE LIGHTING

Инструкция

C056CL-L5W4K-W-B

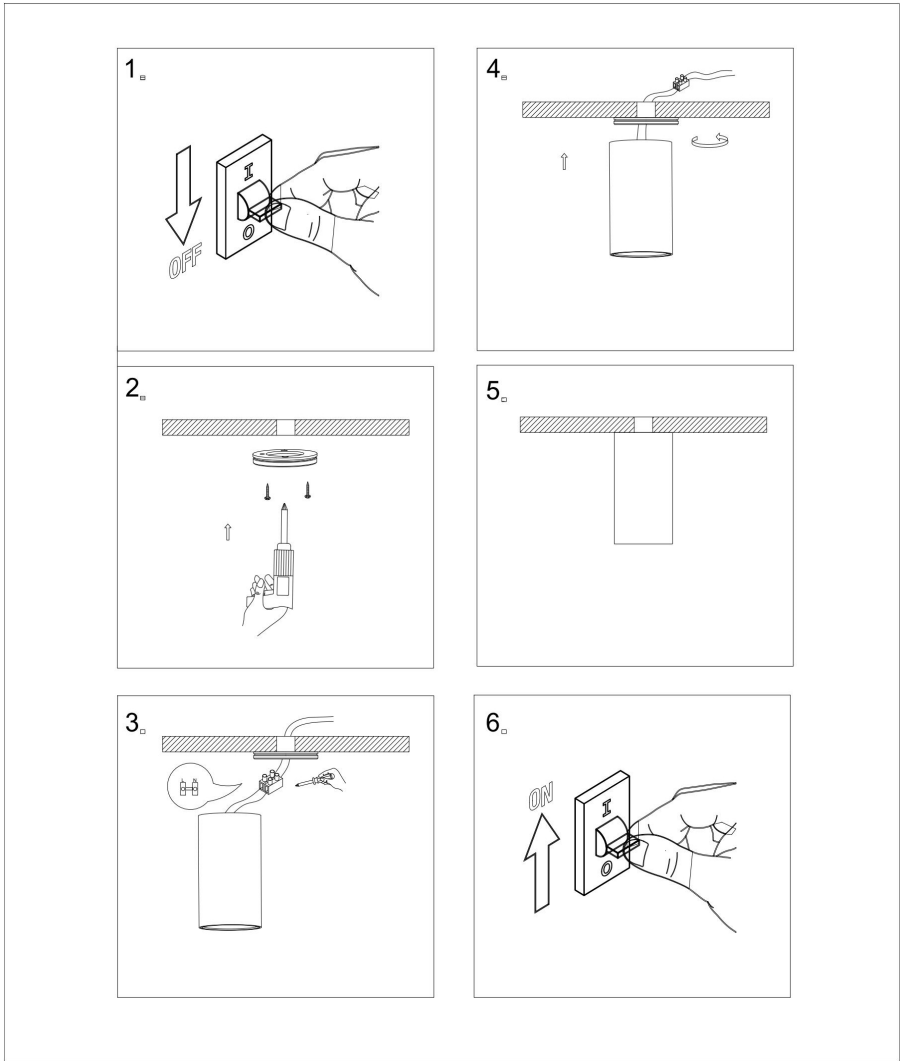

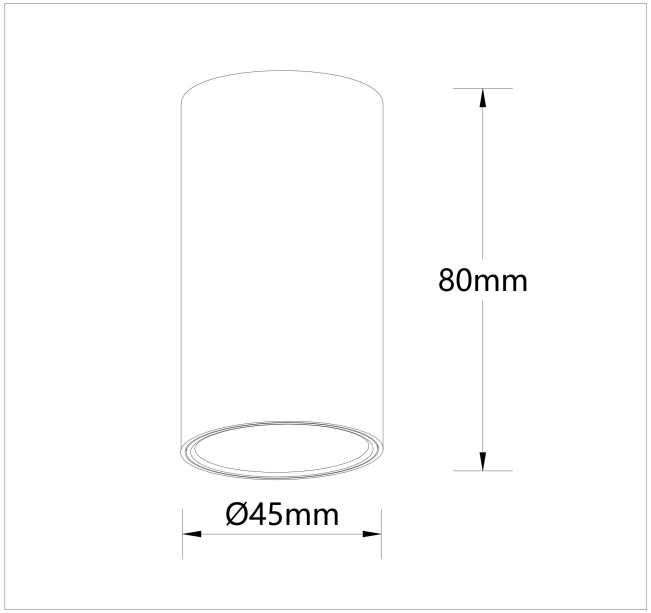

LED

MAX 5W
550 Lumen

Модель: C056CL-L5W4K-W-B
Коллекция: Потолочные
Серия: Фокус
Потолочный светильник