FREYA
TRADITION OF QUALITY

Инструкция

FR5214WL-01CH

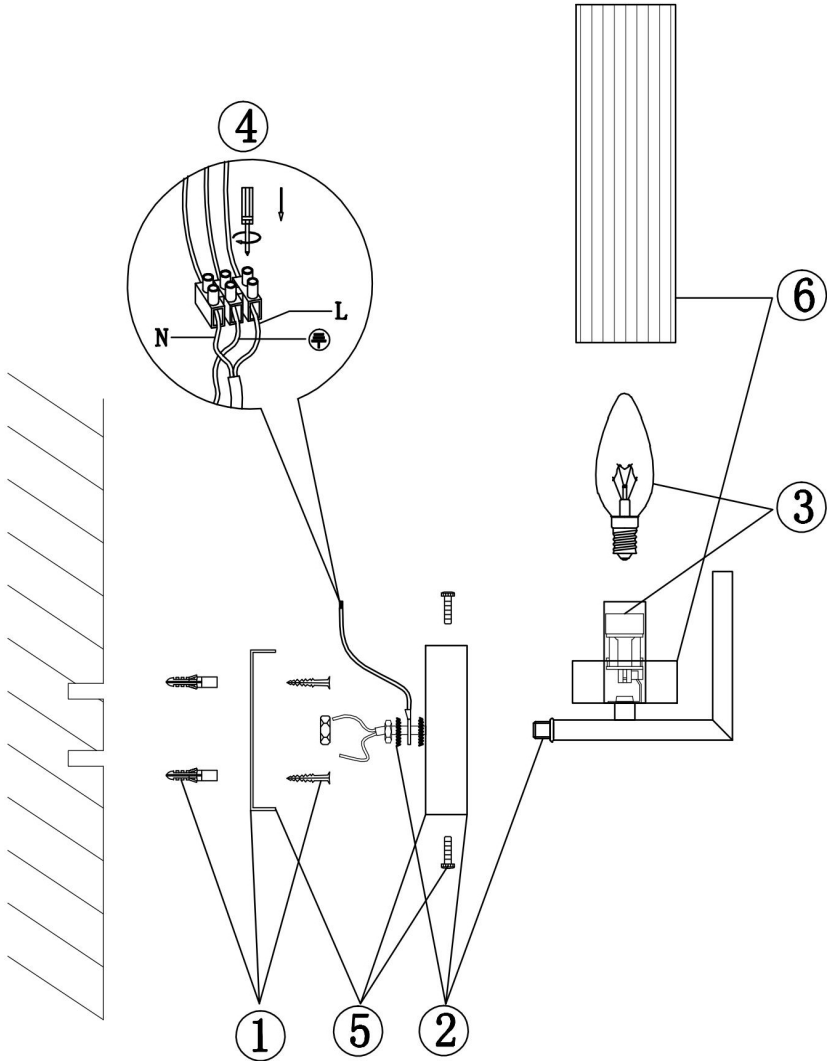

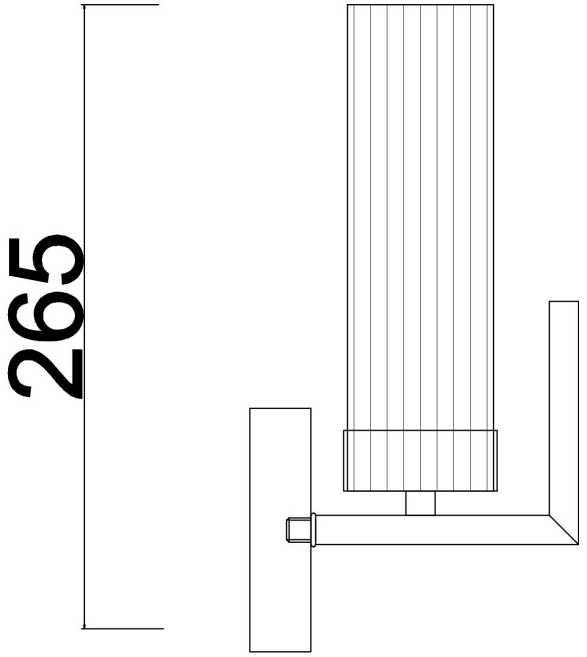

1xE14 60W

Модель: FR5214WL-01CH
Коллекция: Modern
Серия: Adeline
Настенный светильник